SCUOLA ELEMENTARE
Schema impianto termico

Stato di fatto

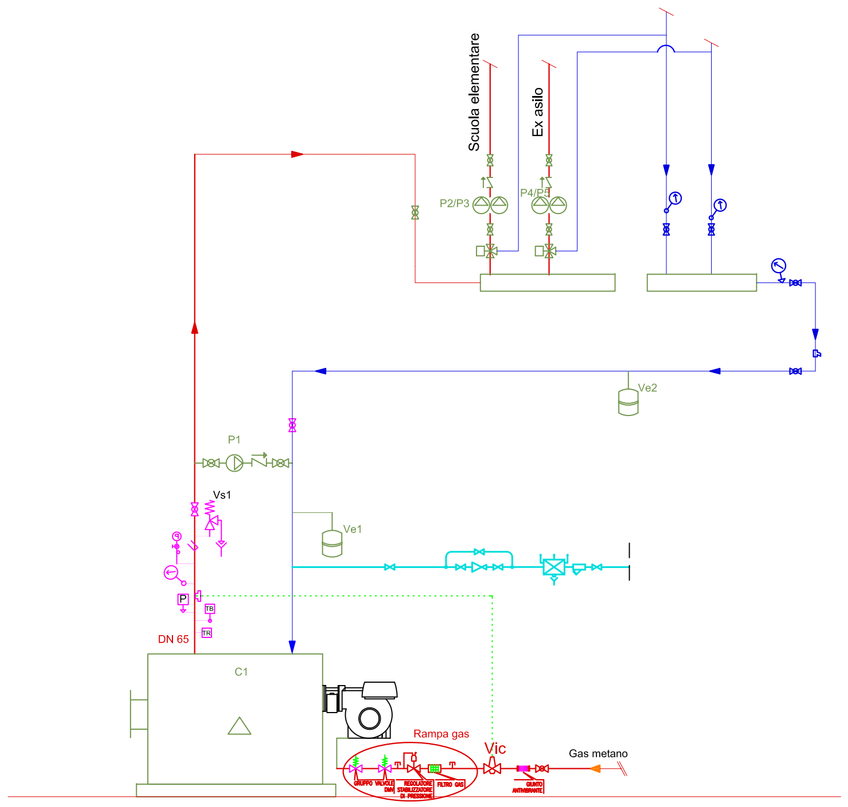

SCUOLA ELEMENTARE
Schema impianto termico

Stato di progetto

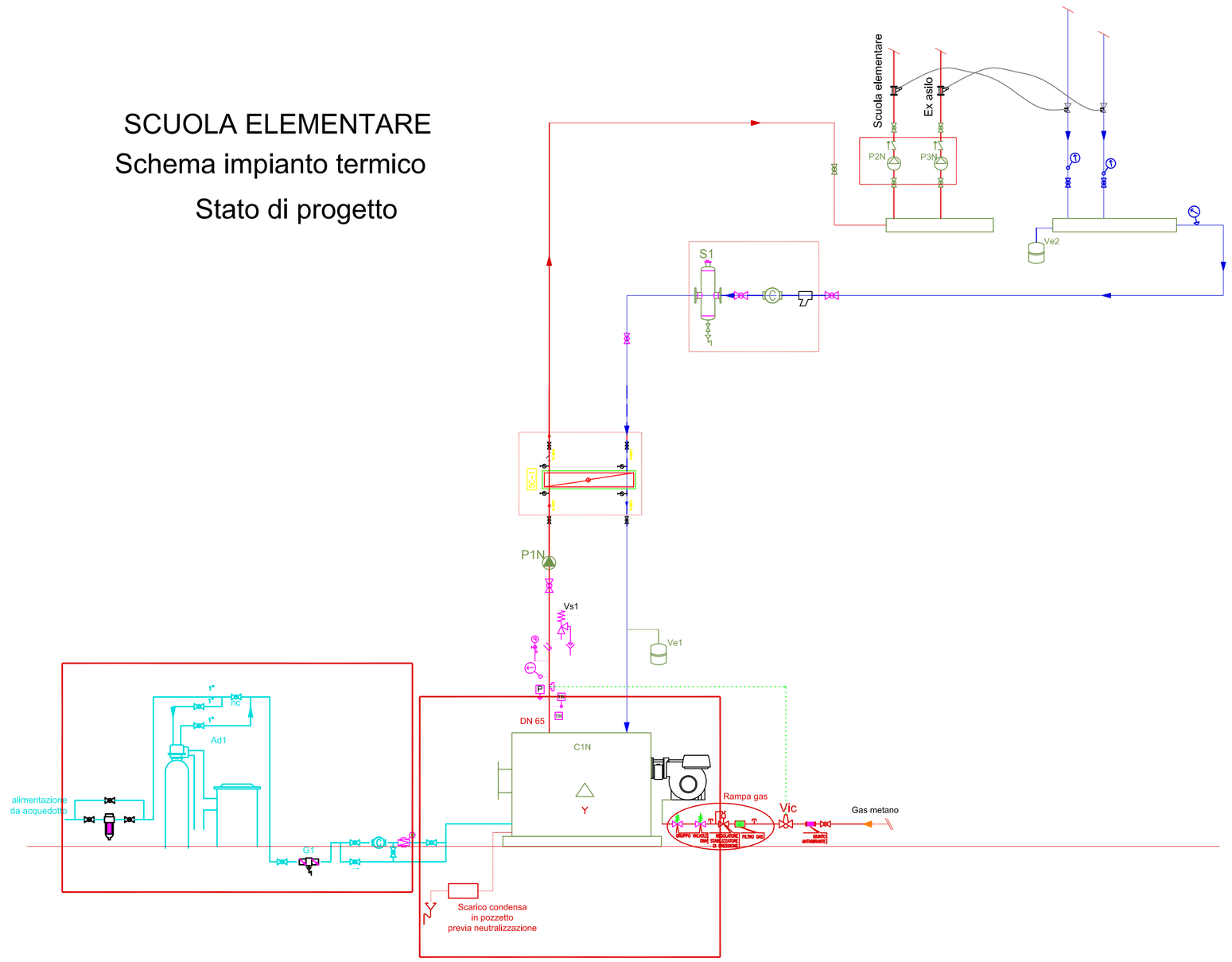

LEGENDA SIMBOLI

	MANDATA ACQUA CALDA RISCALDAMENTO		RUBINETTO A SFERA CON PORTAGOMMA
	RITORNO ACQUA CALDA RISCALDAMENTO		VALVOLA DI SICUREZZA
	ACQUA FREDDA SANITARIA		DISCONNETTORE IDRAULICO A PRESSIONI CONTROLLATE
	FILTRO GAS		CONTATORE VOLUMETRICO
	VALVOLA DI INTERCETTAZIONE		GIUNTO ANTIVIBRANTE METALLICO PER GAS
	VALVOLA INTERCETTAZIONE COMBUSTIBILE CON SONDA		TESMOSTATO DI BLOCCO
	POMPA		TAPPO
	FILTRO A Y		FILTRO MICROMETRICO AUTOPULENTE MANUALE
	JOLLY		
	VALVOLA DIFFERENZIALE DI BY-PASS		DISAERATORE
	TERMOSTATO DI REGOLAZIONE		
	SENSORE DI TEMPERATURA		DEFANGATORE
	TERMOMETRO AD IMMERSIONE		
	GRUPPO DI RIEMPIMENTO AUTOMATICO		MANOMETRO CON PRESA ISPESL
	VALVOLA A SARACINESCA		
	VASO DI ESPANSIONE		REGOLATORE STABILIZZATORE DI PRESSIONE (GAS)
			MANOMETRO DIFFERENZIALE CON PRESA ISPESL

DESCRIZIONI

C1	Caldaia standard – potenza nominale utile: 284,9 kW – potenza nominale focolare: 317 kW	Vn	Valvola di intercettazione
C1N	Caldaia a condensazione in acciaio – potenza nominale utile (80/60°): 240 kW – potenza nominale focolare: 247 kW	Ve1	Vaso espansione chiuso a membrana – capacità: 1 x 80 litri
Tr	Termostato di regolazione a bordo caldaia	Ve2	Vaso espansione chiuso a membrana – capacità: 1 x 80 litri
Tb	Termostato di blocco o riarmo manuale omologato I.S.P.E.S.L.	Ve1n	Vaso espansione chiuso a membrana – capacità: 1 x 18 litri
Pb	Pressostato di sicurezza o riarmo manuale omologato I.S.P.E.S.L. tarato a 3.9 bar	Ve2n	Vaso espansione chiuso a membrana – capacità: 1 x 200 litri
Vic	Valvola d'intercettazione del combustibile per gas Metano da 2" qualificata e tarata I.S.P.E.S.L.	Vs	Valvola di sicurezza omol. I.S.P.E.S.L.
P1	Elettropompa anticondenso esistente Tensione: 1*230 V	S1	Defangatore/disaeratore con attacchi filettati – tipo Caleffi Dirtcal 2" – Campo temperatura 0–110°C – Pressione massima d'esercizio 10bar
P2/P3	Elettropompa circuito 1 Wilo TOP SD 50/10 Tensione: 1*230 V	SC-1	Scambiatore di calore a piastre Pot. termica 240 kW
P4/P5	Elettropompa circuito 2 Wilo TOP SD 40/7 Tensione: 1*230 V		Modifiche impiantistiche
P1N, P2N, P3N	Elettropompe di circolazione a giri variabili Tensione: 1*230 V		

CONSIDERAZIONI

a	Raggio di curvatura delle curve della tubazione di sicurezza non inferiore a 1.5 volte il diametro interno del tubo.	c	Posizionare l'unità volumetrica del contatore di calore alla distanza prescritta (>5DN) da curve, filtri e qualsiasi elemento di disturbo del flusso. Posizionare le relative sonde lontano da confluenze di flussi o temperature diverse
b	Tubazione di sicurezza esterna al vano della canna fumaria		

PRESCRIZIONI GENERALI

DISTANZE: C> mt. 1.00 PER ORGANI DI SICUREZZA E CONTROLLO A PRESSIONE
C> mt. 0.50 PER ORGANI DI SICUREZZA E CONTROLLO PER LA TEMPERATURA

TUTTE LE CURVE DI COLLEGAMENTO AL VASO DI ESPANSIONE HANNO UN RAGGIO DI > 1.5 IL DIAM.

greenvolts
GREEN PEOPLE FOR GREEN CITIES

Arch. Tommaso Caenaro
43123 - Parma
Piazza A. Maestri n.3
t.caenaro@greenvolts.it
tel. 339 1526140

Oggetto

COIBENTAZIONE DEL SOTTOTETTO NON RISCALDATO CON UN FELTRO ISOLANTE IN LANA DI VETRO E SOSTITUZIONE DEL GENERATORE DI CALORE

Edificio

SCUOLA ELEMENTARE

Committente

Comune di Gazzola (PC) - Via Roma n. 1

Fase Progettuale

PROGETTO PRELIMINARE

Scala	Elaborati	Tavola
Fuori Scala	Schema impianto	**3**